游标卡尺(防磁型) 123

注意:
未淬火

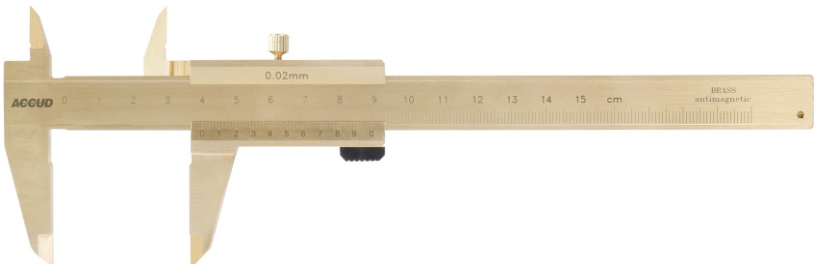

单位: mm

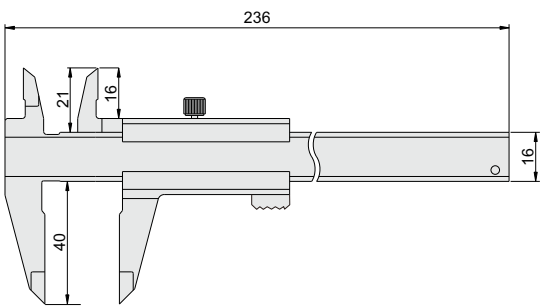

- 符合企业标准
- 用于测量磁性物体
- 纯铜材质
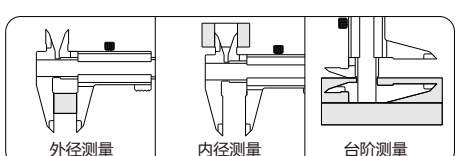
货号	量程	分度值	精度
123-006-11	0-150mm	0.02mm	±0.05mm