数显可换测头卡尺 149

数据接口　2032电池

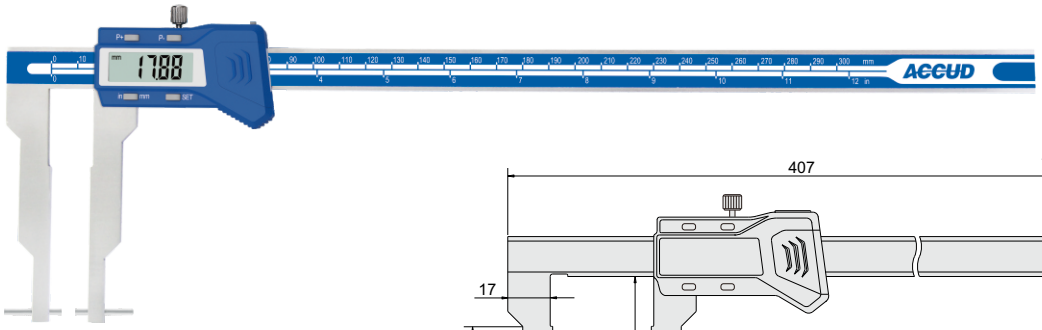

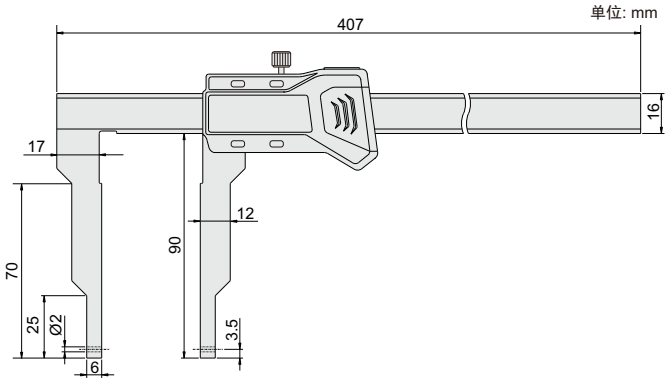

- 符合JB/T异形卡尺国家机械行业标准
- 配四对可换测头
- 配外测对零块(10mm)
- 分辨率: 0.01mm/0.0005"
- 按键功能: 公/英制转换, 设置数值, 数值预置(P+,P-)
- 滑动开机, 自动关机
- 带数据输出(数据线货号: 100-03 或100-04)
- 不锈钢尺身

预置按键

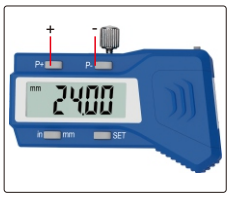

测头安装方式

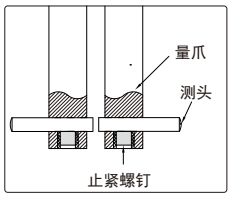

球面/平面短测头**(标配)**

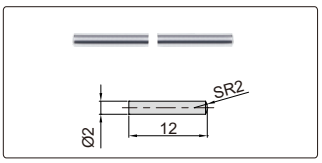

球面薄片短测头**(标配)**

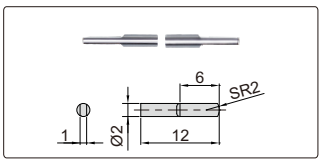

球面/平面长测头**(标配)**

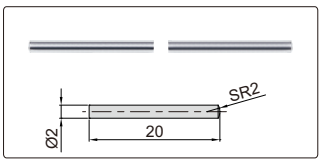

球面薄片长测头**(标配)**

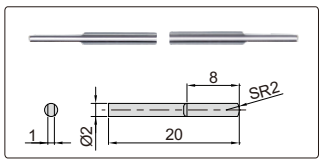

外测对零块**(标配)**

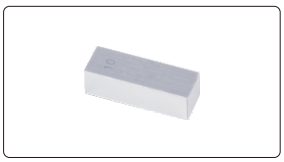

测量内凹槽和外凹槽

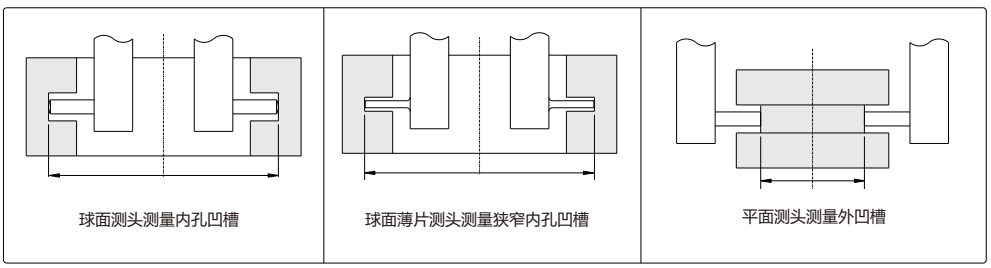

货号	测头	测量范围	精度	适用范围
149-012-11	球面/平面短测头	24-324mm/1-12.7"(内尺寸) 0-288mm/0-11.3"(外尺寸)	±0.04mm	球面测头测量内孔凹槽(小孔) 平面测头测量外凹槽
	球面/平面长测头	40-340mm/1.5-13.3"(内尺寸) 0-272mm/0-10.7"(外尺寸)	±0.04mm	球面测头测量内孔凹槽(大孔) 平面测头测量外凹槽
	球面薄片短测头	24-324mm/1-12.7"(内尺寸) 0-288mm/0-11.3"(外尺寸)	±0.04mm	测量狭窄内孔凹槽(小孔)
	球面薄片长测头	40-340mm/1.5-13.3"(内尺寸) 0-272mm/0-10.7"(外尺寸)	±0.04mm	测量狭窄内孔凹槽(大孔)